Zusammenfassung der DIBt Änderungen zur abZ/aBG Z-6.20-2134 mit Ende der Geltungsdauer 8. Dezember 2027

T 30-1-FSA "AA 720 FR"
T 30-1-RS-FSA "AA 720 FR"
T 30-2-FSA "AA 720 FR"
T 30-2-RS-FSA "AA 720 FR"

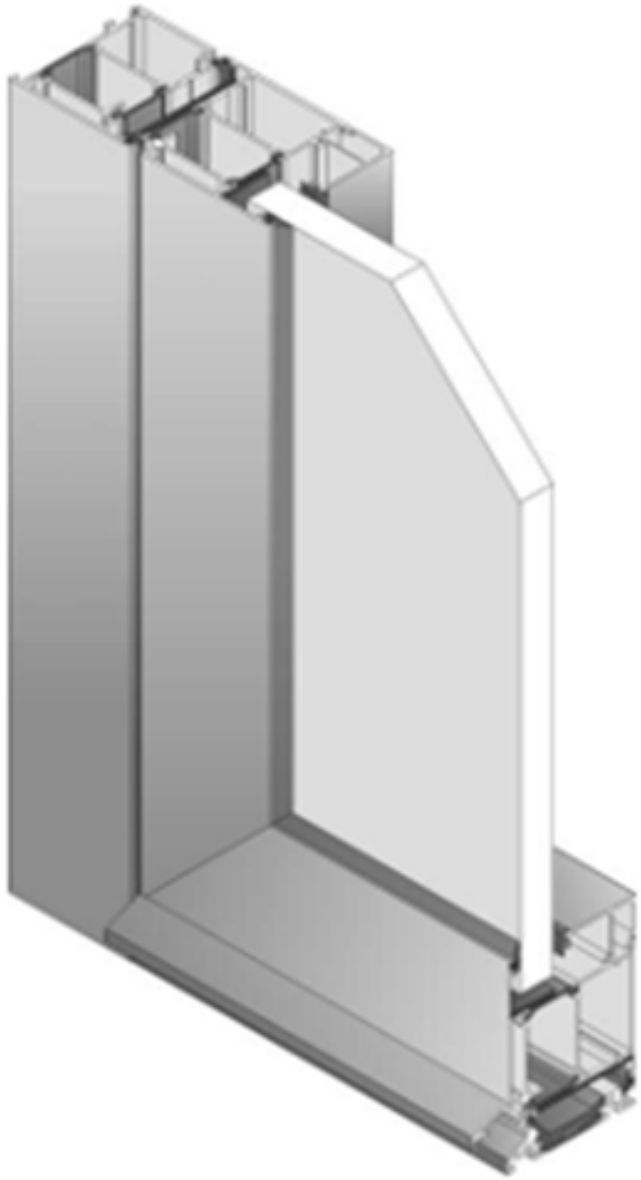

November 2023

Kawneer
Archimedesstraat 9 - 3846 CT Harderwijk
Postfach 391 - 3840 AJ Harderwijk

Telefon: +31 (0)341 464 611
E-Mail: kawneer.benelux@arconic.com
www.kawneer.de

O PROFILBEARBEITUNG / ZUSAMMENBAU

O 0-12	Rahmenkopplung
O 0-13	Elementkopplung
O 0-17	Kühlmittel - Grundlegende Informationen
O 3-1	Brandschutz mit Rauchschutz - Grundlegende Informationen
O 3-2	Bodenabschluss, Bodendichtung mit automatischer Absenkung

P BESCHLAGEINBAU

P 1-11	Verriegelung nach oben, E-Öffner, Gangflügel

Kawneer
Archimedesstraat 9 - 3846 CT Harderwijk
Postfach 391 - 3840 AJ Harderwijk

Telefon: +31 (0)341 464 611
E-Mail: kawneer.benelux@arconic.com
www.kawneer.de

Copyright and ownership of this drawing is vested in Kawneer, whose prior written consent is required for its use, reproduction or for publication to any third party. All other rights reserved.
Subject to modifications

Diese Zeichnung bleibt Eigentum von Kawneer und darf ohne schriftliche Genehmigung nicht kopiert oder Dritten zur Ansicht weitergegeben werden. Alle verbleibenden Rechte vorbehalten.
Änderungen vorbehalten

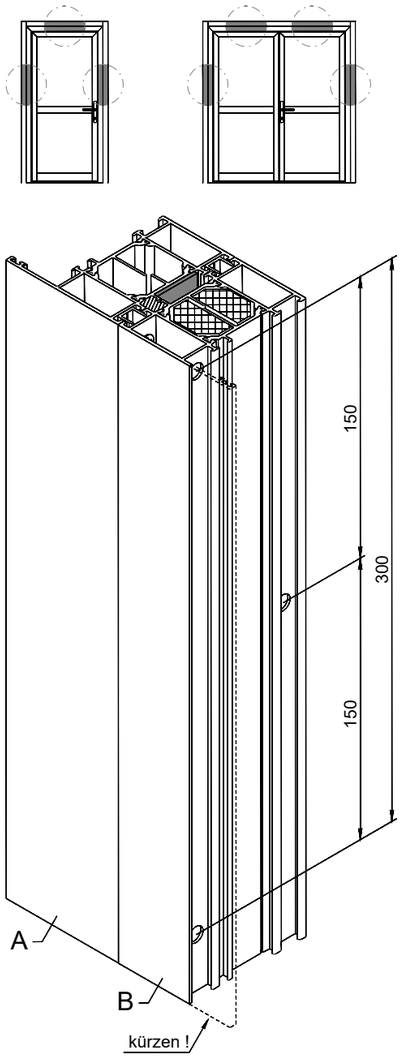

O 0-17Intumeszensband

	" y " [mm]
• 3000 499	73
3000 772	83

einwärts öffnend

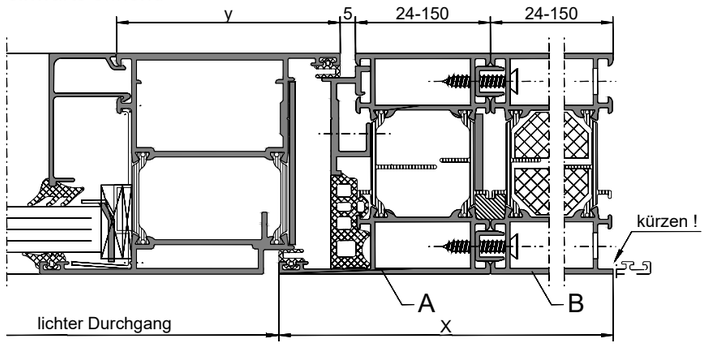

X ≤ 110 mm		Rahmen A + B	komplett ohne Kühlung
X ≥ 111 mm X ≤ 150 mm		Rahmen A	24 - 74 mm Rahmen ohne Kühlung ab 100 mm Rahmen mit Kühlung
		Rahmen B	immer mit Kühlung (Rahmen ab 44 mm verwenden)
X ≥ 111 mm		Rahmen A + B	immer mit Kühlung (Rahmen ab 44 mm verwenden)

	" y " [mm]
• 3000 500	48
3000 774	52
3000 773	58

auswärts öffnend

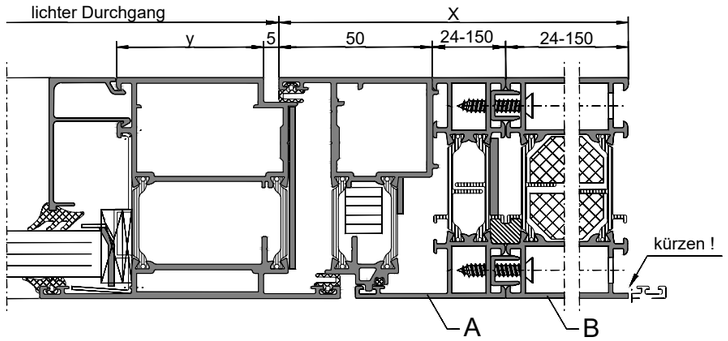

X ≤ 110 mm		Rahmen A + B	komplett ohne Kühlung
X ≥ 111 mm X ≤ 150 mm		Rahmen A	24 - 54 mm Rahmen ohne Kühlung ab 74 mm Rahmen mit Kühlung
		Rahmen B	immer mit Kühlung (Rahmen ab 44 mm verwenden)
X ≥ 111 mm		Rahmen A + B	immer mit Kühlung (Rahmen ab 44 mm verwenden)

Befestigung Rahmenkopplung

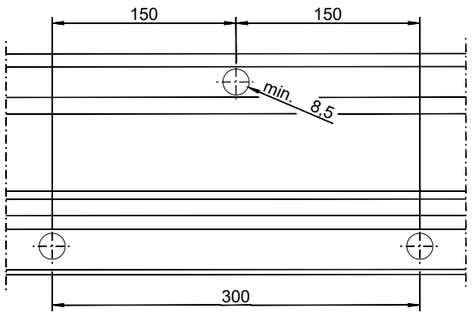

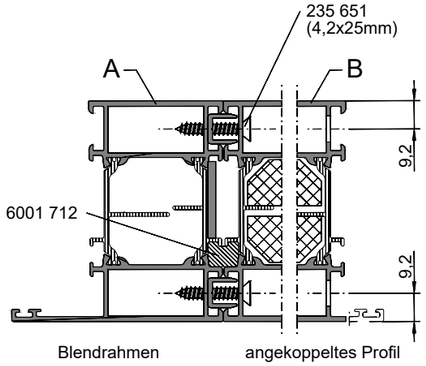

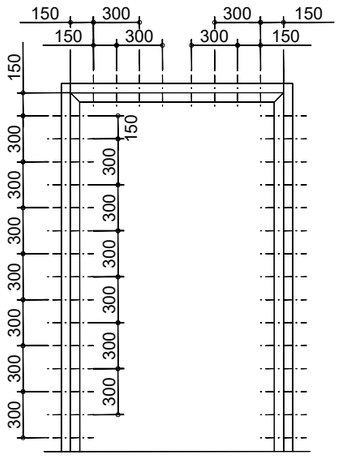
150
300
300
150
150
300
300
150
150
300
300
300

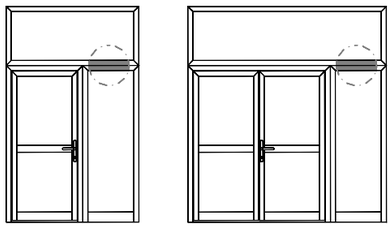

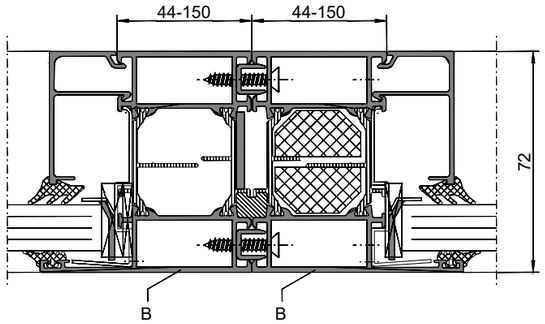

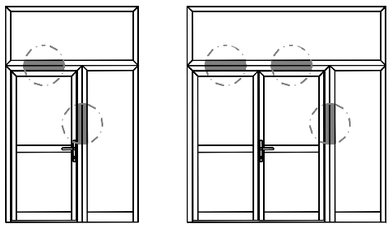

einwärts öffnend

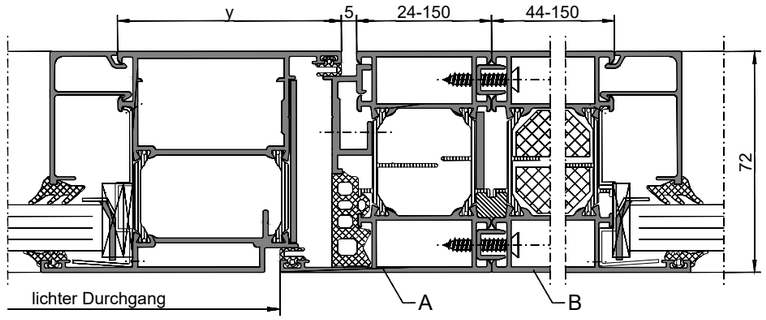

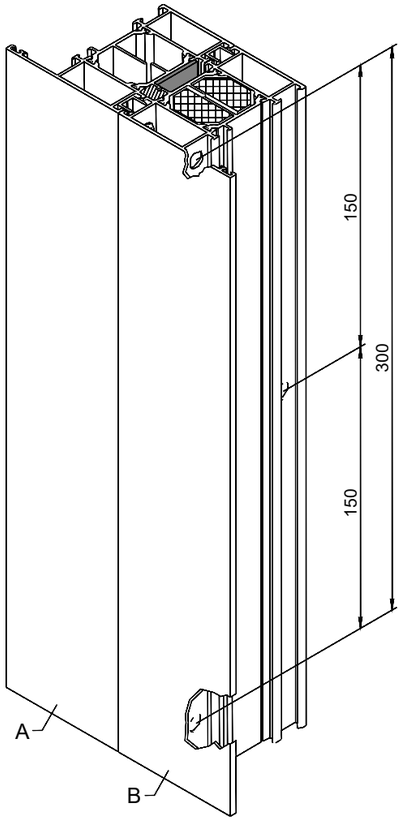

Die Gesamt - Profilansichtsbeite der Elementkopplung ist mit ≤ 150 mm zugelassen

O 0-17Intumeszensband

	" y" [mm]
• 3000 499	73
3000 772	83

	Rahmen A	24 - 74 mm Rahmen ohne Kühlung ab 100 mm Rahmen mit Kühlung
	Rahmen B	immer mit Kühlung (Rahmen ab 44 mm verwenden)
	Rahmen A + B	immer mit Kühlung (Rahmen ab 44 mm verwenden)

auswärts öffnend

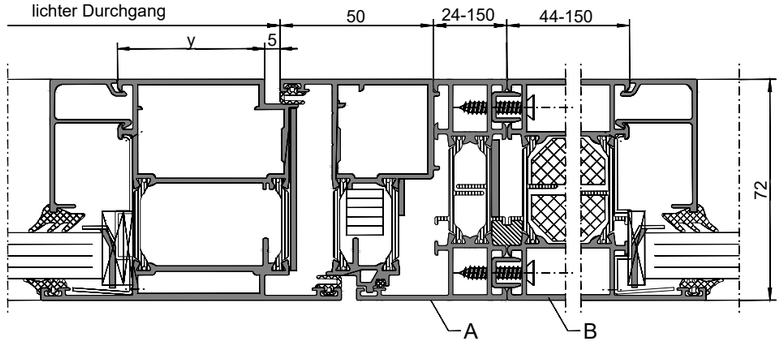

	" y " [mm]
• 3000 500	48
3000 774	52
3000 773	58

	Rahmen A	24 - 54 mm Rahmen ohne Kühlung ab 74 mm Rahmen mit Kühlung
	Rahmen B	immer mit Kühlung (Rahmen ab 44 mm verwenden)
	Rahmen A + B	immer mit Kühlung (Rahmen ab 44 mm verwenden)

Befestigung Elementkopplung

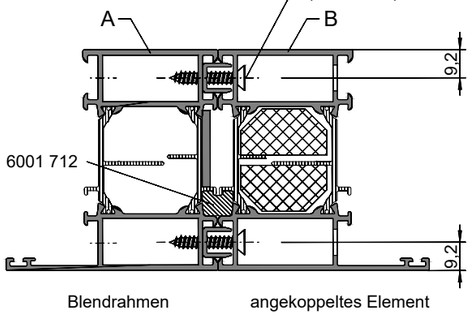

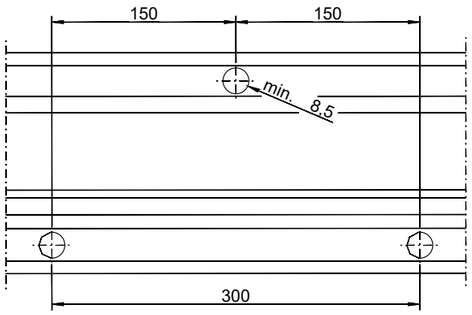

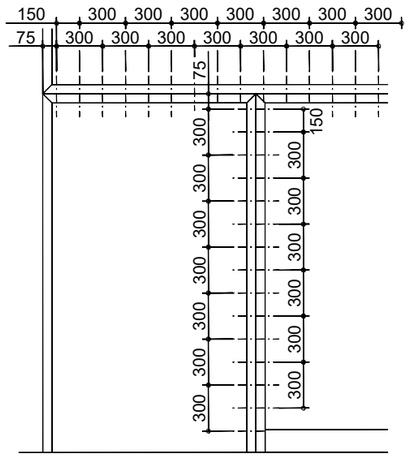

zum Fixieren des Kopplungsprofils jeweils am Ende Linsenkopfblechschrauben 3,9 x 9,5 (Art.Nr. 235 653) einsetzen

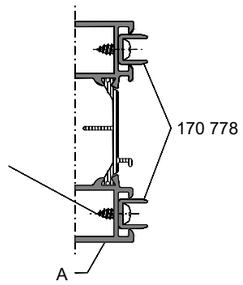

KAWNEER

Subject to modifications

Copyright and ownership of this drawing is vested in Kawneer, whose prior written consent is required for its use, reproduction or for publication to any third party. All other rights reserved.

Version 06-2023

Erläuterung von Symbolen, s. allgemeine Informationen

Änderungen vorbehalten

Diese Zeichnung bleibt Eigentum von Kawneer und darf ohne schriftliche Genehmigung nicht kopiert oder Dritten zur Ansicht weitergegeben werden. Alle verbleibenden Rechte vorbehalten.

D_AA720FR_O 0-13

Copyright and ownership of this drawing is vested in Kawneer, whose prior written consent is required for its use, reproduction or for publication to any third party. All other rights reserved.
Subject to modifications
Erläuterung von Symbolen, s. allgemeine Informationen
Version 06-2023
Diese Zeichnung bleibt Eigentum von Kawneer und darf ohne schriftliche Genehmigung nicht kopiert oder Dritten zur Ansicht weitergegeben werden. Alle verbleibenden Rechte vorbehalten.
Änderungen vorbehalten
D_AA720FR_O 0-17

1

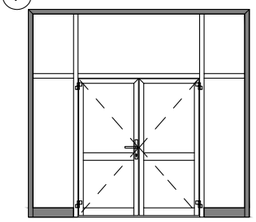

Türrahmen und Rahmen
an Wandanschluss
immer ohne Kühlkern!

Türrahmen
- einwärts
- auswärts

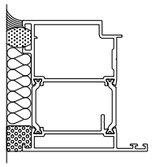

Rahmen

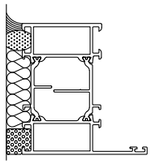

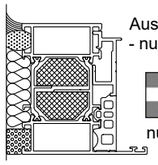

Ausnahme
- nur bei Pyrodur -

nur Österreich

2

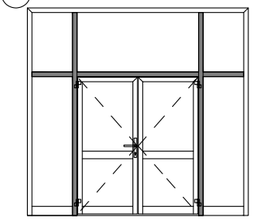

Senkrechte und waagerechte
Sprossen müssen je nach
Profilauswahl und Bauart
Länderspezifisch
gekühlt werden!

Kurze Stücke können nicht
fixiert werden, deshalb Kühlkern
der Profillänge anpassen.

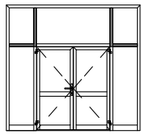

Muss immer gekühlt werden!

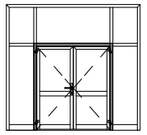

Abhängig vom Lichtem
Maß (Breite/ Höhe)!
≤ 110 mm = ohne Kühlkern
> 110 mm
bis ≤ 150 mm = mit Kühlkern

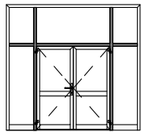

Muss immer gekühlt werden!

3

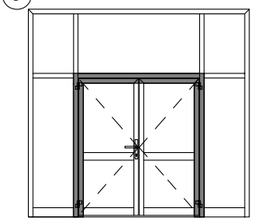

Verwendung von Wechsel-/
Stulpprofil bei auswärts
öffnenden Türen
immer mit Kühlkern!

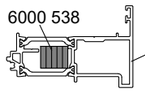

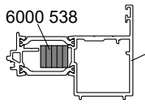

4

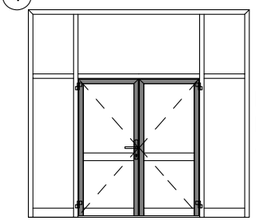

Im Flügel sind
keine Kühlmittel
erforderlich!

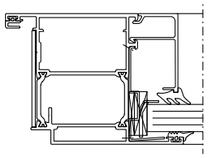

einwärts
auswärts

7

Rahmenkopplung

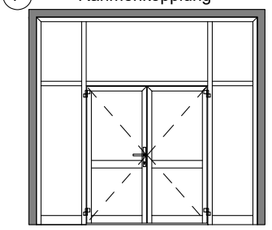

Elementkopplung

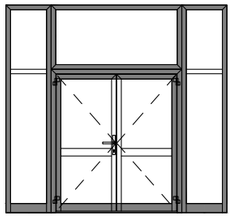

Rahmen- und Elementkopplung müssen je nach
Profilauswahl und Bauart länderspezifisch gekühlt werden.

Details zur Rahmen- (O 0-12) und
Elemntkopplung (O 0-13) siehe hier für
in die dazugehörigen Zeichnungen.

Rahmen- / Elementkopplung:

Abhängig vom Lichtem
Maß (Breite/ Höhe)!
≤ 110 mm = ohne Kühlkern
> 110 mm bis ≤ 150 mm = mit Kühlkern

Rahmenkopplung:

Abhängig vom Lichtem
Maß (Breite/ Höhe)!
≤ 110 mm = ohne Kühlkern
> 110 mm = mit Kühlkern

Elementkopplung:

Muss immer gekühlt werden!

Wichtiger Hinweis!
Die Bestimmung der Profilbautiefe
vom lichtem Maß ist bei einwärts
und auswärts öffnend unterschiedlich.

einwärts

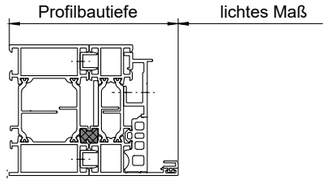

auswärts

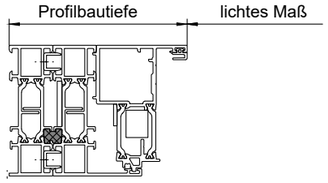

Wichtige Informationen!
Dargerstellt ist, einwärts öffnend, Tür mit Seitenteilen und Oberlicht.
Für alle anderen Varrianten und Bauarten gelten die gleichen Regeln!

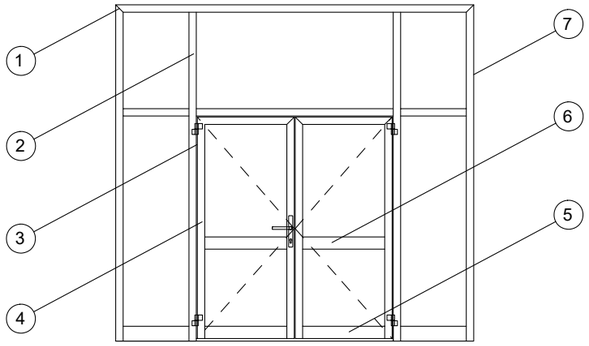

Sicherheitsanweisung!
Bei der Bearbeitung der Kühlkerne (sägen, bohren, schleifen, etc.) entsteht Staub.
Staub kann gesundheitsschädlich sein. Kontakt mit Augen und Haut vermeiden.
Staub nicht einatmen. Staub ist abzusaugen!

6

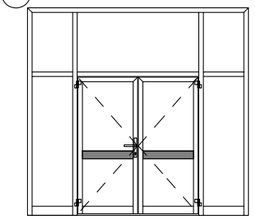

Flügelsprossen immer
mit Kühlkern!

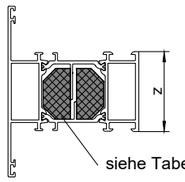

	Palstop Pax	Promaxon	" z " [mm]
● 773 175	● 6001 517		44
773 176	6001 518		54
3001 047	6001 670		74
3001 048		6000 528	100
3001 050		6000 978	150

5

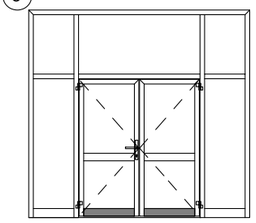

Kühlung des Sockels
je nach Ausführung
des Bodenabschlusses!

a) Kühlkern erst ab > 100 mm Ansichtsbreite erforderlich.

Ohne Kühlkern!

Umlaufender Flügel Sockel < 100 mm

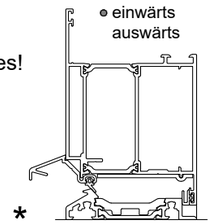

einwärts
auswärts

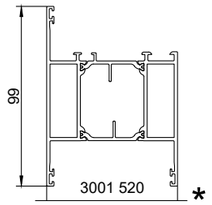

*

Mit Kühlkern!

Sockel > 100 mm

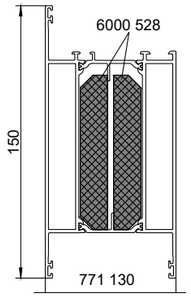

*

b) Bei Verwendung einer
absenkbarer Bodendichtung
befindet sich der Kühlkern
zwischen absenkbarer
Bodendichtung und Sockel.

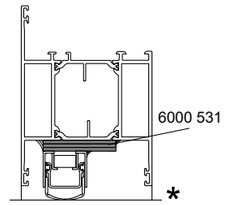

*

c) Bei Verwendung von
Basisprofil 773 498
befindet sich der Kühlkern
zwischen Basisprofil und Sockel.

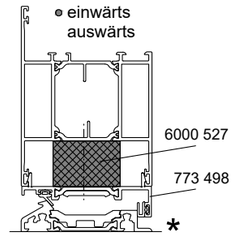

einwärts
auswärts

*

Kühlmittel bei Verwendung von Soderprofilen:
- gleiche Regeln wie bei Standardprofilen
- anderes Kühlmittel (siehe Bestellkatalog)

* Hinweise zum Bodenanschluss beachten !

KAWNEER

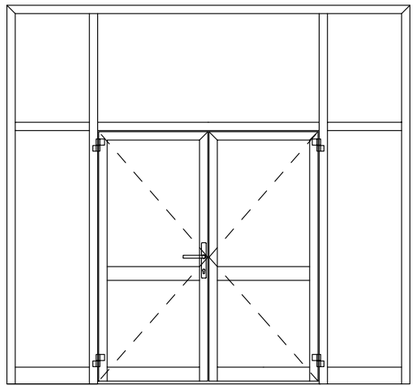

- alle Varianten vom Brandschutz sind möglich (1-flg., 2-flg., mit Seitenteilen, mit Oberlichtern, Rahmen- und Elementkopplung)

- Breiten- und Höhenmaße sind gleich der Brandschutztüren (siehe Bestellkatalog Kapitel C)

- es werden keine speziellen Dichtungen benötigt (Ausnahme : Ausführung nur mit Hauptschloss !)

5) Nur die folgenden Verriegelungen sind möglich:

1-flg.

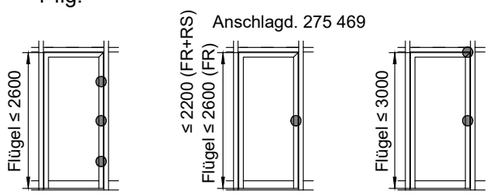

Flügel: 3-fach-Verriegelung

Flügel: Hauptschloss

Flügel: Hauptschloss mit oberer Verriegelung

FR = Brandschutz
RS = Rauchschutz

2-flg.

darf nicht für Österreich eingesetzt werden

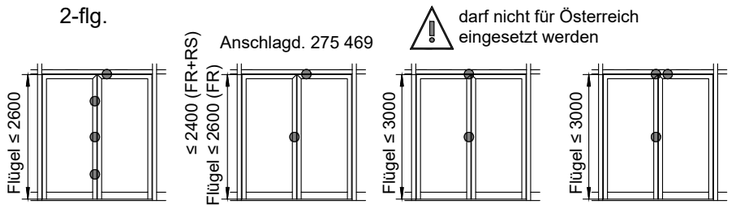

Gangflügel: 3-fach-Verriegelung
Standflügel: Treibriegelschloss /Umlenkschloss

Gangflügel: Hauptschloss
Standflügel: Treibriegelschloss /Umlenkschloss

Gangflügel: Hauptschloss mit oberer Verriegelung
Standflügel: -

Gangflügel: Hauptschloss mit oberer Verriegelung
Standflügel: Treibriegelschloss

Wichtig: Unterschiede zur reinen Brandschutztür

1) nur Bodenabschluss mit absenkbarer Bodendichtung darf verwendet werden

FB [mm]	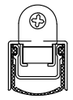
615 - 740	272 312
741 - 865	272 313
866 - 990	272 314
991 - 1115	272 315
1116 - 1240	272 316
1241 - 1365	272 317
1366 - 1500	272 318

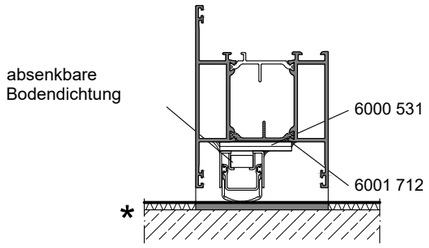

* Hinweise zum Bodenanschluss beachten !

3) Versiegelung

- bei Rahmen- / Elementkopplung

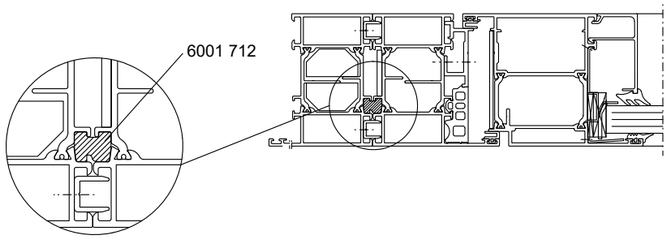

- bei Sprossen- / Sockelstößen

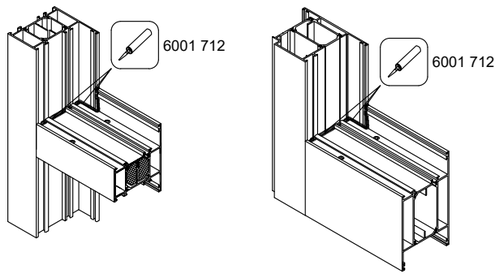

4) untere offene Eckpunkte beim Türflügel schließen

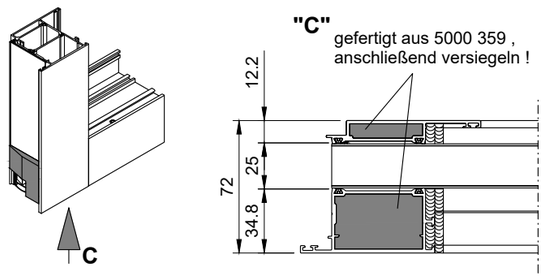

2) Dichtkeile

Achtung!
Die Dichtkeile müssen immer eingebaut werden!

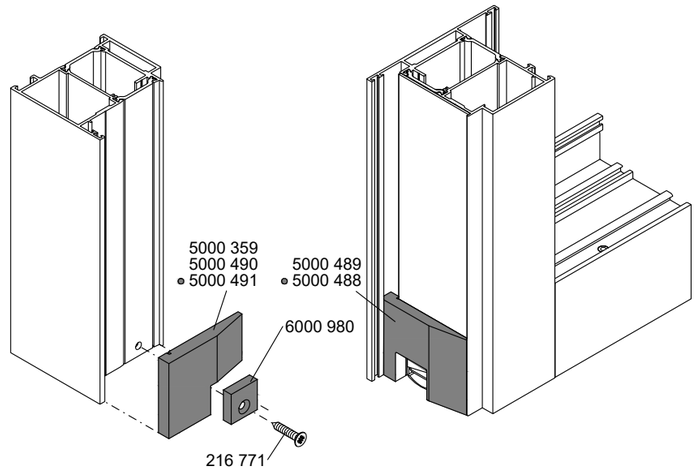

Tabelle Dichtkeile:

Pos.	1-flügelig				2-flügelig			
	einwärts		auswärts		einwärts		auswärts	
	DIN L	DIN R	DIN L	DIN R	DIN L	DIN R	DIN L	DIN R
5000 488	-	1	1	1	2	1	2	1
5000 489	1	-	1	1	1	2	1	2
5000 490	1	1	-	1	2	1	2	1
5000 491	1	1	1	-	1	2	1	2
5000 359	1	1	1	1	-	-	-	-

6) Dichtungsausführung im Flügel

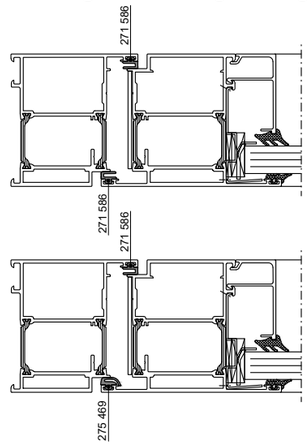

Bei allen 1-flg/2-flg Verriegelungen (außer nur mit Hauptschloss):

- äußere und innere Anschlagdichtung sind gleich der Standard / Brandschutztür (im Rahmen und Flügel 271 586)

Bei 1-flg/2-flg Verriegelungen mit Hauptschloss :

- Anschlagdichtung im Rahmen: bleibt 271 586 ,
- Anschlagdichtung im Flügel (Gang+Stand): muss 275 469 sein!

Subject to modifications

Copyright and ownership of this drawing is vested in Kawneer, whose prior written consent is required for its use, reproduction or for publication to any third party. All other rights reserved.

Änderungen vorbehalten

Diese Zeichnung bleibt Eigentum von Kawneer und darf ohne schriftliche Genehmigung nicht kopiert oder Dritten zur Ansicht weitergegeben werden. Alle verbleibenden Rechte vorbehalten.

KAWNEER

Copyright and ownership of this drawing is vested in Kawneer, whose prior written consent is required for its use, reproduction or for publication to any third party. All other rights reserved.
Subject to modifications
Erläuterung von Symbolen, s. allgemeine Informationen
Version 06-2023
Diese Zeichnung bleibt Eigentum von Kawneer und darf ohne schriftliche Genehmigung nicht kopiert oder Dritten zur Ansicht weitergegeben werden. Alle verbleibenden Rechte vorbehalten.
Änderungen vorbehalten
D_AA720FR_O 3-2

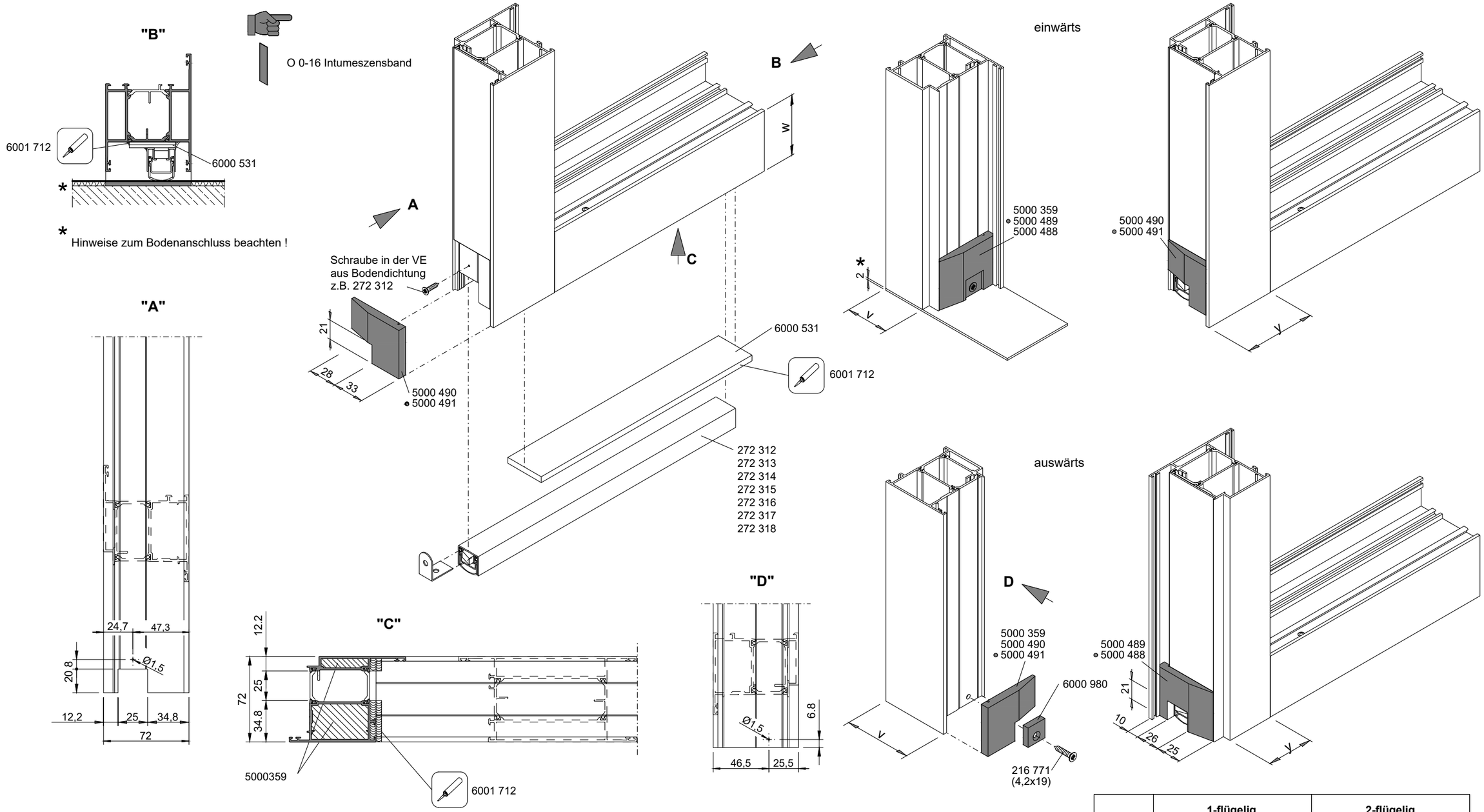

	" y " [mm]
● 3000 499	73
3000 772	83

	" y " [mm]
● 3000 500	48
3000 774	52
3000 773	58

			" w " [mm]
● 3001 520	-	6000 531	74
771 130	6000 528	6000 531	125

	" v " [mm]
● 3000 501	44

	" v " [mm]
● 3000 502	69

Pos.	1-flügelig				2-flügelig			
	einwärts		auswärts		einwärts		auswärts	
	DIN L	DIN R	DIN L	DIN R	DIN L	DIN R	DIN L	DIN R
5000 488	-	1	1	1	2	1	2	1
5000 489	1	-	1	1	1	2	1	2
5000 490	1	1	-	1	2	1	2	1
5000 491	1	1	1	-	1	2	1	2
5000 359	1	1	1	1	-	-	-	-

Brandschutz mit Rauchschutz
O 0-19

Ansicht von innen

KAWNEER

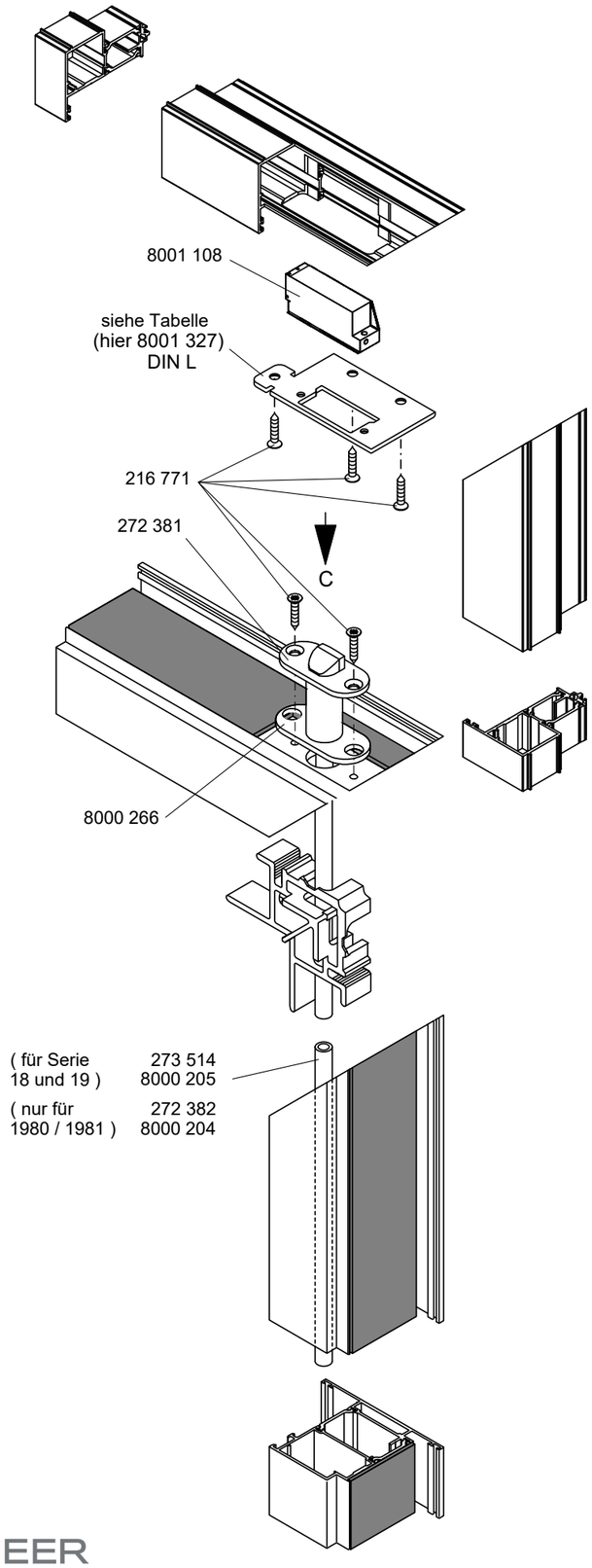

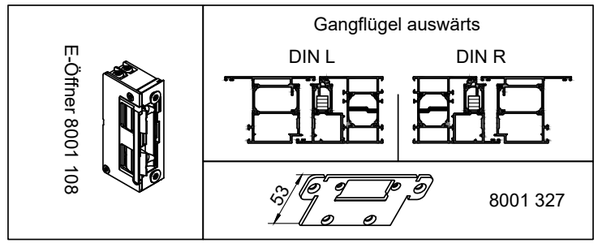

1-flg Türen

Bei 1-flg Türen muss das Schließblech einseitig abgeschnitten werden. Achtung, DIN-Richtung beachten !
Bei einem Dornmass ab 44mm hat der E-Öffner kein Einfluss auf den Eckverbinder.

Auswärts

Auswärts
Rahmen

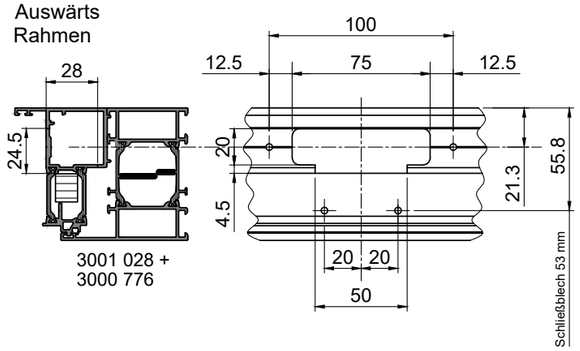

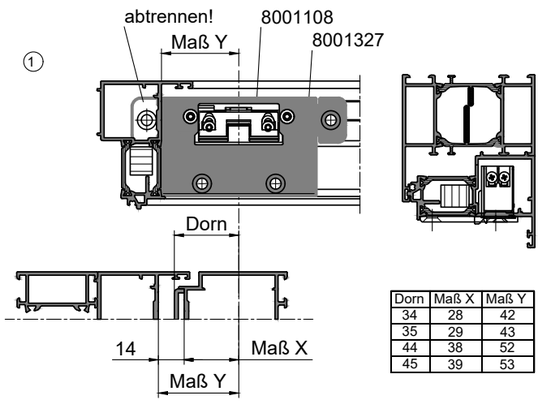

Dorn	Maß X	Maß Y
34	28	42
35	29	43
44	38	52
45	39	53

Auswärts / Einwärts
Flügel

3000 500
3000 773
3000 774

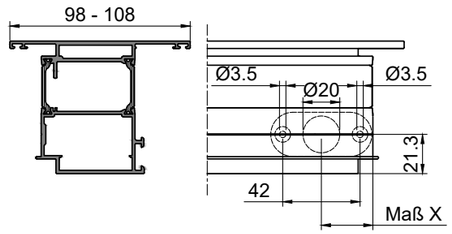

Dorn	Maß X
34	28
35	29
44	38
45	39

2-flg Türen

Bei 2-flg Türen kann nur ein Flügel nach oben verriegelt werden.
Keine Bearbeitung des Schließblech nötig !

Bei Verwendung von 2x E-Öffnern mit einem Türantrieb
muss ein Netzteil zusätzlich eingesetzt werden !

KAWNEER

Subject to modifications

Copyright and ownership of this drawing is vested in Kawneer, whose prior written consent is required for its use, reproduction or for publication to any third party. All other rights reserved.

Version 06-2023

Erläuterung von Symbolen, s. allgemeine Informationen

Änderungen vorbehalten

Diese Zeichnung bleibt Eigentum von Kawneer und darf ohne schriftliche Genehmigung nicht kopiert oder Dritten zur Ansicht weitergegeben werden. Alle verbleibenden Rechte vorbehalten.